Contura

RADIANCE

Wohlige Wärme für Ihr Zuhause

Elektrokamine

Stil verbreiten

Die atemberaubende Radiance Serie von Elektrokaminen kombiniert einzigartige Ästhetik mit neuster Technologie und ermöglicht es Ihnen, jedes Ambiente direkt zu verändern. Dieser Designer Elektrokamin mit bestechend realistischem Flammenbild mit unterschiedlichen Effekten und Farben ist für die Wandmontage oder als Einsatz sowie in unterschiedlichen Größen und Stilrichtungen erhältlich und somit vielseitig einsetzbar. Eine Auswahl an formschönen Umrandungen und ins Auge fallenden Brennstoffeffekten ermöglicht es, das Gerät genau an Ihre Einrichtung anzupassen und somit größtmögliche Eleganz und Stil auszustrahlen.

Auf der ersten Seite abgebildet:: Radiance Einsatz 135R mit Klarglasbruch als Brennstoffeffekt

RADIANCE EINSATZ 195R VERVE XS UMRANDUNG IN GRAPHITGRAU

RADIANCE 195R

Innovation und Inspiration

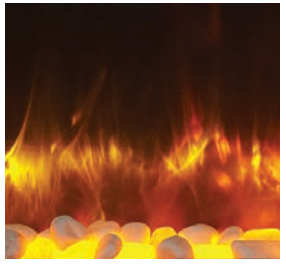

Die Radiance Serie vereint modernes Design und Flammentechnologie, um Dekofeuer mit einzigartiger, verzaubernder Wirkung zu kreieren.

Das realistische LED Flammenbild kann auf zwei unterschiedliche Farben eingestellt werden, um für jede Gelegenheit die perfekte Stimmung zu erzeugen. Die bernsteinfarbene Glut schafft die warme, behagliche Atmosphäre eines echten offenen Feuers, während der blaue Flammeneffekt ein überraschendes, modernes Ambiente kreiert. Beide Effekte können in der Helligkeit variiert werden, somit haben Sie die Wahl zwischen dezenter Glut und strahlendem Blickfang. Das Dekofeuer kann auch ohne Heizleistung betrieben werden, so dass Sie sich auch an warmen Sommermonaten vor dem flackernden Feuer entspannen können.

Wandmontiert oder als Einsatz

Radiance ist als wandmontiertes Modell oder als Einsatz erhältlich, und somit perfekt auf Ihre persönlichen Vorlieben und die Vorgaben des Raums abgestimmt. Beide Versionen sind in vier unterschiedlichen Größen erhältlich und können mit einer Auswahl an unterschiedlichen Umrandungen noch weiter angepasst werden. Unabhängig davon für welchen Radiance Sie sich entscheiden, diese Designer Elektrokamine sind garantiert ein Blickfang in Ihrem Zuhause.

Sämtliche Radiance Elektrokamine bieten eine variable Heizleistung von 1 oder 2 kW und sind mit einer thermostat-gesteuerten Wärmeregulierung ausgestattet, alternativ können

HIGH EFFICIENCY

Einzigartige Umrandungen und Brennstoffeffekte

Die wandmontierten Radiance Modelle sowie die Einsätze sind in zahlreichen Stilrichtungen erhältlich und können mit unterschiedlichen, formschönen Umrandungen kombiniert werden, so dass Sie garantiert einen Look finden, der perfekt zu Ihrer Einrichtung passt.

Bei den wandmontierten Radiance Modellen sind sowohl die Glas- als auch die Stahlumrandung mit moderner Chromalight™ LED Hintergrundbeleuchtung ausgestattet, mit deren unterschiedlichen Beleuchtungseffekten Sie die passende Atmosphäre kreieren können. Laut Farbpsychologie, der Lehre über Farbkombinationen und deren Wirkung, kann durch eine bestimmte Beleuchtung ein höheres Maß an Entspannung, Konzentration und sogar eine Revitalisierung von Körper und Geist erreicht werden. Das aus 12 Farben bestehende Farbtherapie-Beleuchtungssystem gibt Ihnen die Möglichkeit, per Knopfdruck in einem beruhigenden, wechselnden Farbspektrum zu entspannen oder in Ihre Lieblingsaura einzutauchen.

Der Radiance Einsatz zeichnet sich durch ein rahmenloses Design aus, das bündig abschließt und so im Raum zu einem zeitlosen, in die Wand integriertem Blickfang wird. Die Verve XS Umrandung besticht durch ihre deutlichere Präsenz, die dank der geschwungenen, dreidimensionalen Form aus jedem Winkel sichtbar ist, und ist die perfekte Wahl für alle, die auf der Suche nach einem extravaganterem Stil sind. Die Verve XS ist in edlem Graphitgrau erhältlich, das einen deutlichen Eindruck hinterlässt.

Alle Modelle der Radiance Serie haben ein individuell anpassbares Brennstoffbett, das auch dann einen Blickfang darstellt, wenn der Elektrokamin ausgeschaltet ist. Die Standardbefüllung aus weißen und klaren Steinen kann auf Wunsch gegen Klarglasbruch bzw. schwarze oder Klarglasperlen ausgetauscht werden, um das Flammenbild stärker hervorzuheben.

chromalight™
LED BACKLIGHT SYSTEM

RADIANCE 80W GLAS IN WEISSEM GLAS

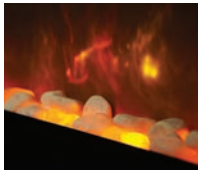

Weiße & Glassteine

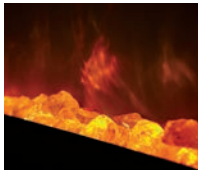

Klarglasbruch

Schwarze Glasperlen

Klarglasperlen

Kreative Steuerung

Sowohl der wandmontierte Radiance Elektrokamin als auch das Einsatz-Modell sind mit einer Thermostat-Fernbedienung ausgestattet. Mit der schlanken Fernbedienung haben Sie vollständige Kontrolle über die verschiedenen Funktionen des Elektrokamins wie Wärmeleistung sowie Helligkeit und die Farbe der Flammen, so dass Sie das perfekte Ambiente bequem vom Sofa aus kreieren können. Mithilfe der Fernbedienung können Sie auch den Timer einstellen – perfekt, um vor dem beruhigenden Kaminfeuer in behaglicher Wärme einzuschlummern.

Auswahlhilfe für Ihren Radiance Elektrokamin

RADIANCE 80W STAHL IN GRAPHIT

RADIANCE EINSATZ 105R MIT
KLARGLASPERLEN ALS BRENNSTOFFEFFEKT

Wandmontierte Elektrokamine Seite 8

Dank der einfachen Wandaufhängung können Sie mit einem wandmontierten Radiance ganz ohne Baumaßnahmen in praktisch jedem Raum einen interessanten Blickfang zu schaffen. Alles, was Sie benötigen, ist eine geerdete Steckdose, um Ihrem Wohnzimmer einen Hauch Luxus oder Ihrem Schlafzimmer eine behagliche Atmosphäre zu verleihen, tatsächlich kann ein Radiance Elektrokamin praktisch in jedem Raum Ihres Zuhauses installiert werden!

Mit dem als Zubehör erhältlichen Halbeinbau-Bausatz können Sie die Aufbauhöhe des Elektrokamins noch weiter reduzieren, da der Radiance teilweise in die Wand integriert wird.

Elektrokamin-Einsätze Seite 14

Das dezente, rahmenlose Design von Radience Einsatz sorgt für eine attraktive, moderne, integrierte Optik. Das schlanke Erscheinungsbild der Einsatz-Version, die bündig mit der Wand abschließt, ist durch die nahtlose Optik ein vollendet minimalistisches Designstatement.

Die optional erhältliche, geschwungene Verve XS Umrandung hebt den Radiance noch stärker hervor und betont dessen ästhetische Wirkung.

Wichtige Merkmale

Chromalight LED Hintergrundbeleuchtung (Wandmontierter Elektrokamin)

Bernsteinfarbenes & Blaues Flammenspiel

Umrandung erhältlich in Graphit, Metallic-Rot & Elfenbein Integrierte Elektrokamine erhältlich in Graphit

Thermostat-Fernbedienung

Hohe Leistung

RADIANCE 100W MIT STAHLVERKLEIDUNG IN GRAPHIT

Radiance Größenoptionen

Der wandmontierte Radiance Elektrokamin ist in unterschiedlichen Abmessungen erhältlich, und passt so praktisch zu jedem Einrichtungsstil. Dank ihrer Wandaufhängung und einer Auswahl stilvoller Umrandungen sind diese modernen Elektrokamine der perfekte Blickfang für jeden Raum. Mit einer Wärmeleistung von bis zu 2,0 kW sorgen sie innerhalb kurzer Zeit für eine warme, behagliche Atmosphäre.

Der Radiance Elektrokamin kann fast überall montiert werden, um eine gemütliche Optik zu kreieren oder bestimmte Bereiche zu beheizen. Da keine Baumaßnahmen erforderlich sind, können diese Elektrokamine nicht nur Wohnzimmern, sondern auch Arbeitszimmern, Küchen, Wintergärten und Schlafzimmern Stil und Eleganz verleihen.

Die größeren Radiance Elektrokamine mit 150 W und 190 W sind ein attraktiver Blickfang für offene Wohnbereiche, Flure und andere größere Räume, die Sie mit einem Design-Statement aufwerten und zudem auf bequeme Art mit einer Wärmequelle ausstatten möchten.

Wandmontierte Radiance Elektrokamine sind auf Wunsch mit einem Halbeinsatz-Bausatz erhältlich, der es Ihnen ermöglicht, die Aufbauhöhe des Elektrokamins um fast zwei Drittel zu reduzieren, wenn er in einer vorbereiteten, 90 mm tiefen Wandnische eingebaut wird.

Abmessungen Radiance wandmontiert (einschl. Umrandung)

	Breite	Höhe	Tiefe
Radiance 80W	1280 mm	670 mm	Glas: 160 mm Stahl: 175 mm
Radiance 100W	1480 mm	670 mm	Glas: 160 mm Stahl: 175 mm
Radiance 150W	1980 mm	670 mm	Glas: 160 mm Stahl: 175 mm
Radiance 190W	2380 mm	670 mm	Glas: 160 mm Stahl: 175 mm

chromalight™ LED BACKLIGHT SYSTEM

HIGH EFFICIENCY

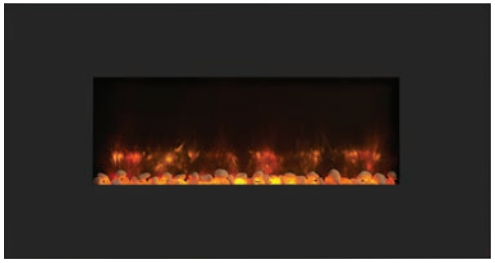

Radiance 80W

Radiance 100W

Radiance 150W

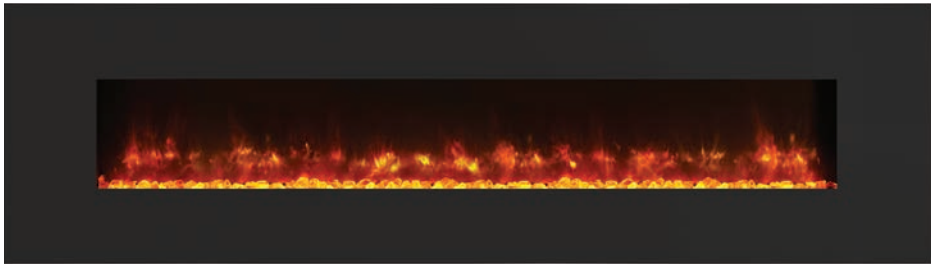

Radiance 190W

RADIANCE 150W GLASS IN SCHWARZEM GLAS

RADIANCE 80W GLASS IN SCHWARZEM GLAS

RADIANCE 100W GLASS IN WEISSEM GLAS

Radiance Glas

Die reflektierende Vollglasumrandung ist eine stilvolle Ergänzung des wandmontierten Radiance Sortiments und ist in schwarzem oder weißem Glas erhältlich, das beides einen perfekten Rahmen für Radiance bernsteinfarbenen oder blauen Flammeneffekt bietet.

Die Glasumrandung ist mit innovativer Chromalight 12-Farben LED Hintergrundbeleuchtung ausgestattet, mit deren attraktivem Farbspektrum Sie für jede Gelegenheit die perfekte Beleuchtung kreieren können.

Weitere Abbildungen finden Sie auf dem Umschlag sowie auf den Seiten 5 und 20.

Glasumrandungen

- Schwarzes Glas
- Weißes Glas

Wärmeleistung

1 – 2 kW
(oder nur Flammeneffekt)

Wirkungsgrad

99 %

Abmessungen der Umrandung B x H x T

- Radiance 80W: 1280 × 670 × 160 mm
- Radiance 100W: 1480 × 670 × 160 mm
- Radiance 150W: 1980 × 670 × 160 mm
- Radiance 190W: 2380 × 670 × 160 mm

Brennstoffbett Optionen

- Weiße und durchsichtige Steine (Standard)
- Klarglasbruch (Zuwahl)
- Schwarze Glasperlen (Zuwahl)
- Klarglasperlen (Zuwahl)

RADIANCE 80W STAHL IN GRAPHIT

RADIANCE 100W STAHL IN ELFENBEIN
MIT KLARGLASBRUCH ALS BRENNSTOFFEFFEKT

Radiance Stahl

Mit ihrem reduzierten, aber dennoch modernen Design ist die von hinten beleuchtete Stahlumrandung die perfekte Ergänzung, um den Radiance Elektrokamin zu einem interessanten Blickfang zu machen. Die in einem dezenten Graphitgrau gehaltene Stahlumrandung ist auf Ihren Wunsch auch in frechem Metallic-Rot oder mit einem eleganten, matten Elfenbein-Finish erhältlich.

Die Stahlumrandung ist mit moderner LED Hintergrundbeleuchtung ausgestattet, die ein sanftes Umgebungslicht in 12 ausdrucksvollen Farben abgibt. Mit der Fernbedienung können Sie alle Farben der Hintergrundbeleuchtung des Radiance Elektrokamins stufenlos verstellen, kontinuierlich das gesamte Farbspektrum ablaufen lassen, eine bestimmte Farbe wählen oder die Beleuchtung komplett ausschalten, um sich ganz auf das Flammenbild konzentrieren zu können.

Stahlverkleidung
- Graphit
- Elfenbein
- Metallic-Rot

Wärmeleistung
1 – 2 kW
(oder nur Flammeneffekt)

Wirkungsgrad
99 %

Abmessungen der Umrandung B x H x T
- Radiance 80W: 1280 × 670 × 175 mm
- Radiance 100W: 1480 × 670 × 175 mm
- Radiance 150W: 1980 × 670 × 175 mm
- Radiance 190W: 2380 × 670 × 175 mm

Brennstoffbett Optionen
- Weiße & durchsichtige Steine (Standard)
- Klarglasbruch (Zuwahl)
- Schwarze Glasperlen (Zuwahl)
- Klarglasperlen (Zuwahl)

RADIANCE 190W STAHL IN METALLIC-ROT

Radiance Einsatz Größenoptionen

Um den unterschiedlichen persönlichen Vorlieben gerecht zu werden, sind die Radiance Einsätze in vier verschiedenen Größen erhältlich, entweder bündig mit der Wand abschließend oder mit Umrandung. Diese einzigartigen, ins Auge fallenden Designer-Elektrokamine verleihen jedem Raum eine stilvolle Wärme.

Ob der kompakte Radiance Inset 85R oder das großzügige 195R Modell – Sie werden die perfekte Größe finden, unabhängig davon, ob Sie Ihr Arbeitszimmer stilvoller gestalten oder Ihrem Wohnzimmer einen Hauch von Luxus verleihen möchten. Der Einsatz kann zudem mit einem Tapezierrahmen komplettiert werden, so dass die Tapete direkt bis zum Rand des Elektrokamins geklebt werden kann, der dadurch nahtlos in Ihren Einrichtungsstil übergeht.

Alle vier Größen bieten die gleiche, variable Wärmeleistung zwischen 1 kW und 2 kW und sind mit einer praktischen Thermostat-Fernbedienung ausgestattet.

Radiance Einsatzabmessungen*

	Breite	Höhe
Radiance 85R	901 mm	336 mm
Radiance 105R	1101 mm	336 mm
Radiance 135R	1401 mm	336 mm
Radiance 195R	2001 mm	336 mm

* Die angegebenen Abmessungen sind die bei der Installation sichtbaren

HIGH EFFICIENCY

Radiance Einsatz
85R

Radiance Einsatz
105R

Radiance Einsatz
135R

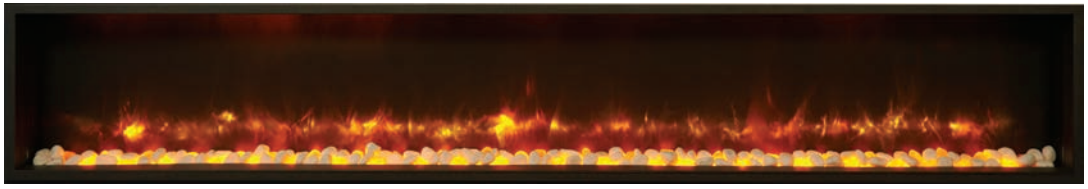

Radiance Einsatz
195R

RADIANCE EINSATZ 195R

RADIANCE EINSATZ 85R

RADIANCE EINSATZ 105R

RADIANCE EINSATZ 135R MIT KLARGLASBRUCH ALS BRENNSTOFFEFFEKT

Radiance Einsatz

Der bündig mit der Wand abschließende Radiance Einsatz ohne Umrandung ist mit seinen eleganten Linien und dem ungestörten Blick auf das faszinierende, bernsteinfarbene oder blaue Flammenspiel ein einzigartiger Blickfang für jeden Raum.

Dank des reduzierten Designs des Einsatz kann der Elektrokamin in einer vorbereiteten Wandnische von lediglich 180 mm installiert werden und wird so zu einem natürlichen Teil des Ambientes, das wiederum diesen hochmodernen Elektrokamin hervorhebt.

Weitere Abbildungen auf dem Umschlag sowie auf den Seiten 4, 15 und 23.

Wärmeleistung

1 – 2 kW
(oder nur Flammeneffekt)

Wirkungsgrad

99 %

Abmessungen B x H*

- Radiance Einsatz 85R: 901 × 336 mm
- Radiance Einsatz 105R: 1101 × 336 mm
- Radiance Einsatz 135R: 1401 × 336 mm
- Radiance Einsatz 195R: 2001 × 336 mm

Brennstoffbett Optionen

- Weiße und durchsichtige Steine (Standard)
- Klarglasbruch (Zuwahl)
- Schwarze Glasperlen (Zuwahl)
- Klarglasperlen (Zuwahl)

* Die angegebenen Abmessungen sind die bei der Installation sichtbaren

RADIANCE EINSATZ 135R VERVE XS UMRANDUNG IN GRAPHIT
MIT KLARGLASBRUCH ALS BRENNSTOFFEFFEKT

RADIANCE EINSATZ 195R VERVE XS UMRANDUNG IN GRAPHIT

Radiance Einsatz Verve XS

Durch das deutliche, optische Statement lenkt die Verve XS Umrandung die Aufmerksamkeit auf die schlanken Linien des Radiance Einsatzes. Mit ihrer subtilen, geschwungenen Form, die aus jedem Winkel des Raums sichtbar ist, verleiht diese dreidimensionale Umrandung dem Elektrokamin zusätzliche Tiefe. Die in Graphitgrau erhältliche Verve XS ist ein echter Blickfang, die die Aufmerksamkeit auf sich zieht und einen bleibenden Eindruck hinterlässt.

Weitere Abbildungen auf Seite 3.

Umrandung
- Graphit

Wärmeleistung
1 – 2 kW
(oder nur Flammeneffekt)

Wirkungsgrad
99 %

Abmessungen der Umrandung B x H x T
- Radiance Einsatz 85R: 1200 × 532 × 56 mm
- Radiance Einsatz 105R: 1400 × 532 × 61 mm
- Radiance Einsatz 135R: 1700 × 532 × 69 mm
- Radiance Einsatz 195R: 2300 × 532 × 85 mm

Brennstoffbett Optionen
- Weiße und durchsichtige Steine (Standard)
- Klarglasbruch (Zuwahl)
- Schwarze Glasperlen (Zuwahl)
- Klarglasperlen (Zuwahl)

RADIANCE 190W GLASS IN SCHWARZEM GLAS
MIT KLARGLASBRUCH ALS BRENNSTOFFEFFEKT

Technische Information – wandmontierter Elektrokamin

Radiance wandmontiert Information

Produktcode	Umrandung	Finish	Gesamtabmessungen (mm)			Feuerraum (B x H)	Wärme-leistung	Wirkungs-grad
			B	H	T*			
RADIANCE 80W								
219-003	Glas	Schwarzes Glas	1280	670	160	800 × 280	1–2 kW	99%
219-014	Glas	Weißes Glas	1280	670	160	800 × 280	1–2 kW	99%
219-261	Stahl	Graphit	1280	670	175	800 × 280	1–2 kW	99%
219-261RD	Stahl	Metallic-Rot	1280	670	175	800 × 280	1–2 kW	99%
219-261IV	Stahl	Elfenbein	1280	670	175	800 × 280	1–2 kW	99%
RADIANCE 100W								
219-019	Glas	Schwarzes Glas	1480	670	160	1000 × 280	1–2 kW	99%
219-027	Glas	Weißes Glas	1480	670	160	1000 × 280	1–2 kW	99%
219-274	Stahl	Graphit	1480	670	175	1000 × 280	1–2 kW	99%
219-274RD	Stahl	Metallic-Rot	1480	670	175	1000 × 280	1–2 kW	99%
219-274IV	Stahl	Elfenbein	1480	670	175	1000 × 280	1–2 kW	99%
RADIANCE 150W								
219-033	Glas	Schwarzes Glas	1980	670	160	1500 × 280	1–2 kW	99%
219-056	Glas	Weißes Glas	1980	670	160	1500 × 280	1–2 kW	99%
219-286	Stahl	Graphit	1980	670	175	1500 × 280	1–2 kW	99%
219-286RD	Stahl	Metallic-Rot	1980	670	175	1500 × 280	1–2 kW	99%
219-286IV	Stahl	Elfenbein	1980	670	175	1500 × 280	1–2 kW	99%
RADIANCE 190W								
219-060	Glas	Schwarzes Glas	2380	670	160	1900 × 280	1–2 kW	99%
219-084	Glas	Weißes Glas	2380	670	160	1900 × 280	1–2 kW	99%
219-293	Stahl	Graphit	2380	670	175	1900 × 280	1–2 kW	99%
219-293RD	Stahl	Metallic-Rot	2380	670	175	1900 × 280	1–2 kW	99%
219-293IV	Stahl	Elfenbein	2380	670	175	1900 × 280	1–2 kW	99%

*Die Tiefe der gesamten Installation einschließlich der 10 mm tiefen Wandhalterung.

Radiance optionale Brennstoffeffekte und Zubehör

	Produktcodes			
Brennstoffeffekt	80W	100W	150W	190W
Klarglasbruch	919-008	919-021	919-021	919-034
Schwarze Glasperlen	923-788	923-788	923-788	923-735
Klarglasperlen	923-774	923-774	923-774	923-797

Artikelnummer	Beschreibung
919-802	Radiance Halbeinbau-Bausatz

Für eine minimalistische Optik ist auf Wunsch ein Halbeinbau-Bausatz erhältlich, mit dem die Einbautiefe des wandmontierten Radiance Modells reduziert werden kann, indem dieses in einer vorbereiteten, 90 mm tiefen Nische montiert wird.

Abmessungen Feuerraum – Radiance wandmontiert

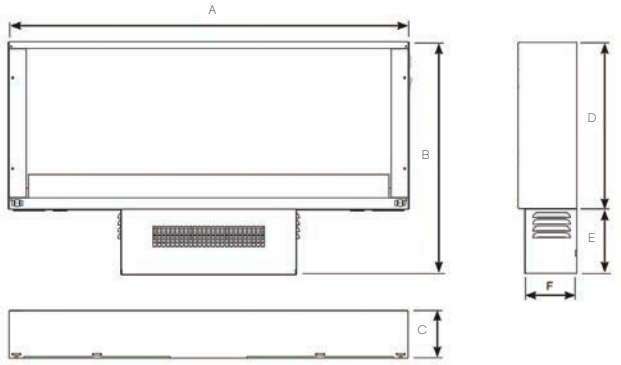

	A	B	C	D	E	F
Radiance 80W	890	515	136	370	145	120
Radiance 100W	1090	515	136	370	145	120
Radiance 150W	1590	515	136	370	145	120
Radiance 190W	1990	515	136	370	145	120

Sämtliche Abmessungen in mm.

Abmessungen Umrandung – Radiance wandmontiert

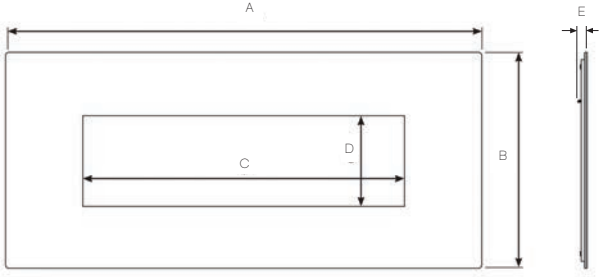

	A	B	C	D	E (Glas)	E (Stahl)
Radiance 80W	1280	670	800	280	18	28
Radiance 100W	1480	670	1000	280	18	28
Radiance 150W	1980	670	1500	280	18	28
Radiance 190W	2380	670	1900	280	18	28

Die oben genannten Informationen helfen Ihnen bei der Wahl eines geeigneten Gazco Elektrokamins. Dies ist nicht die komplette Information, die Sie zum Installieren Ihres Elektrokamins benötigen. Diese ist bei Ihrem Gazco Vertriebshändler vor Ort erhältlich, alternativ können Sie die komplette Installationsanleitung von der Gazco-Webseite auf www.gazco.com herunterladen.

Technische Information – Elektrokamineinsätze

Radiance Einsatz Information

Artikelnummer	Beschreibung	Feuerraum (B x H)	Wärme-leistung	Wirkungs-grad
219-148	Radiance Einsatz 85R	855 × 291	1–2 kW	99%
219-164	Radiance Einsatz 105R	1055 × 291	1–2 kW	99%
219-170	Radiance Einsatz 135R	1355 × 291	1–2 kW	99%
219-188	Radiance Einsatz 195R	1955 × 291	1–2 kW	99%

Abmessungen Feuerraum – Radiance Einsatz

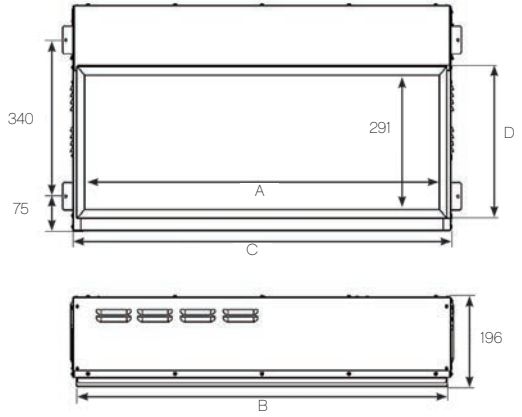

Sämtliche Abmessungen in mm.

	A	B	C	D
Radiance 85R Einsatz	855	901	912	336
Radiance 105R Einsatz	1055	1101	1112	336
Radiance 135R Einsatz	1355	1401	1412	336
Radiance 195R Einsatz	1955	2001	2012	336

Radiance Inset optionale Brennstoffeffekte

	Artikelnummer			
Brennstoffeffekt	**85R**	**105R**	**135R**	**195R**
Klarglasbruch	919-021	919-021	919-034	919-047
Schwarze Glasperlen	923-788	923-788	923-735	923-760
Klarglasperlen	923-774	923-774	923-797	923-751

Radiance Verve XS Information

					Abmessung Umrandung, mm (siehe unten)							
Artikelnummer	Umrandung	Farbe	Wärme-leistung	Wirkungsgrad	A	B	C	D	E	F	G	H
RADIANCE 85R												
219-042	Verve XS	Graphit	1–2 kW	99%	1200	532	845	281	178	126	56	35
219-042RD	Verve XS	Metallic-Rot	1–2 kW	99%	1200	532	845	281	178	126	56	35
219-042IV	Verve XS	Elfenbein	1–2 kW	99%	1200	532	845	281	178	126	56	35
RADIANCE 105R												
219-050	Verve XS	Graphit	1–2 kW	99%	1400	532	1045	281	178	126	61	35
219-050RD	Verve XS	Metallic-Rot	1–2 kW	99%	1400	532	1045	281	178	126	61	35
219-050IV	Verve XS	Elfenbein	1–2 kW	99%	1400	532	1045	281	178	126	61	35
RADIANCE 135R												
219-062	Verve XS	Graphit	1–2 kW	99%	1700	532	1345	281	178	126	69	35
219-062RD	Verve XS	Metallic-Rot	1–2 kW	99%	1700	532	1345	281	178	126	69	35
219-062IV	Verve XS	Elfenbein	1–2 kW	99%	1700	532	1345	281	178	126	69	35
RADIANCE 195R												
219-070	Verve XS	Graphit	1–2 kW	99%	2300	532	1945	281	178	126	85	35
219-070RD	Verve XS	Metallic-Rot	1–2 kW	99%	2300	532	1945	281	178	126	85	35
219-070IV	Verve XS	Elfenbein	1–2 kW	99%	2300	532	1945	281	178	126	85	35

Abmessungen Umrandung – Radiance Inset Verve XS

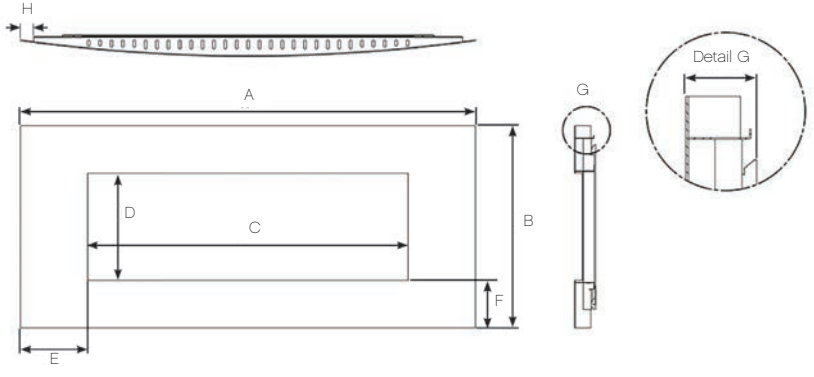

Die oben genannten Informationen helfen Ihnen bei der Wahl eines geeigneten Gazco Elektrokamins. Dies ist nicht die komplette Information, die Sie zum Installieren Ihres Elektrokamins benötigen. Diese ist bei Ihrem Gazco Vertriebshändler vor Ort erhältlich, alternativ können Sie die komplette Installationsanleitung von der Gazco-Webseite auf www.gazco.com herunterladen.

RADIANCE 105R EINSATZ

Qualität, Lebensfreude und Gemütlichkeit

Bei modernem Design und innovativer Technik blicken wir auf eine lange Tradition zurück. Wenn Sie sich für Contura entscheiden, ist Folgendes garantiert:

Saubere Verbrennung mit natürlicher Wärme auf höchstem Niveau. Unsere effektive Verbrennungstechnik sorgt für lang anhaltende Wärme und minimale Emissionen.

Zuverlässige Qualität aus Schweden. Wir fertigen unsere Kaminöfen in Schweden mit modernen Verfahren und qualitativ hochwertigem Material von zuverlässigen Lieferanten.

Zeitloses und funktionales Design für Ihr Zuhause. Conturas Design ist bis ins kleinste Detail durchdacht. Zudem ist zahlreiches Zubehör erhältlich, um alles perfekt auf Ihre Bedürfnisse abzustimmen.

Contura
NIBE AB
Box 134
SE-285 23 Markaryd, Sweden
Tel. +46 (0)433 75 100
contura.eu

NIBE GROUP MEMBER

Contura

RADIANCE

Contura ist Teil der NIBE Gruppe mit Sitz Markaryd in der Provinz Småland, Schweden. Contura Produkte werden in ganz Europa vertrieben und sind aufgrund ihres zeitlosen Designs, ihrer Effektivität und ihrer hohen Qualität sehr beliebt.

Die Stovax/Gazco Group, ebenfalls Teil der NIBE Gruppe, arbeitet seit mehr als 30 Jahren mit der Entwicklung und Herstellung qualitativ hochwertiger Kaminofenprodukte. Heute ist die Stovax Group einer der führenden Ofen- und Kaminofenhersteller in Großbritannien, der weltweit in mehr als 50 Länder exportiert.

NIBE ist eine globale Konzerngruppe, die mit innovativen Lösungen in den Bereichen Innenklima und Komfort sowie mit Komponenten und Lösungen zum Messen, Steuern und mit elektrischen Heizsystemen zu einer nachhaltigeren Welt beiträgt. NIBE hat mehr als 60 Jahre Erfahrung bei der Herstellung von Produkten für sowohl Wohn- als auch gewerbliche Nutzung. Alles begann in Südschweden, in der Provinz Småland. Heute betreibt NIBE Anlagen und Vertriebe auf fünf Kontinenten.

Made by GAZCO